AXOLED
Iluminamos tus ideas

N402C

NEON LED U100 12w CW 126l/m corte Libre 1cm

- Fácil instalación y corte libre.
- Perfecto para iluminar espacios que requieren que la luz quede integrada.
- Fácil instalación.
- Rollo de 20m.
- Garantía: 3 años - Ampliable

12 W/m	100 lm/W	35000 h	>80	IP65	120°	-20 / 40 °C	10.00 mm

APLICACIONES

DEPORTIVA · INDUSTRIAL · URBANA · COMERCIAL · RESIDENCIAL · JARDÍN

www.axoled.com
AXOLED S.L. Polígono Industrial Les Masses
C/ Almansa 3 · 46725 Ròtova · Valencia
Contacto: +34 962 965 765 · info@axoled.com

Las especificaciones están sujetas a cambios sin previo aviso.
© Axoled, 2022. Todos los derechos reservados.

DATOS TÉCNICOS

Flujo lumínico	1.200 lm/m
Intensidad luminosa máxima:	382 cd
Eficacia luminosa	100 lm/W
Color lámpara/aplicación	Blanco frío
Temperatura de color	5.700 K
Índice de reproducción cromática	>80
Parpadeo	Sin parpadeo
Ángulo de apertura	120 °
Agrupamiento MacAdam	3

DATOS ELÉCTRICOS

Potencia consumida	12 W/m
Grado protección IP	IP65
Vida	35.000 h L80B10

DATOS DIMENSIONALES

Largo exterior	1.000 mm
Ancho exterior	15 mm
Alto/Fondo	26 mm
Recortable	Si
Corte mínimo	10 mm

CARACTERÍSTICAS

Temperatura de funcionamiento	-20 ~ 40 °C

EFICIENCIA ENERGÉTICA

Tipo de producto	Fuente luminosa
Clasificación energética	F
Número de registro EPREL	1302747

CUMPLIMIENTO NORMATIVAS

Marcado CE	Si
Conforme RoHS	Si
Reciclable	Si

DESCRIPCIÓN EXTENDIDA

Neon U100 es una iluminación versátil, uniforme y la flexibilidad que nos proporciona las tiras LED. Amplia variedad de usos decorativos y colores.

¡¡Corte libre!!

AXOLED S.L. Polígono Industrial Les Masses
C/ Almansa 3 · 46725 Ròtova · Valencia
Contacto: +34 962 965 765 · info@axoled.com

Las especificaciones están sujetas a cambios sin previo aviso.
© Axoled, 2022. Todos los derechos reservados.

MEDIDAS EN mm

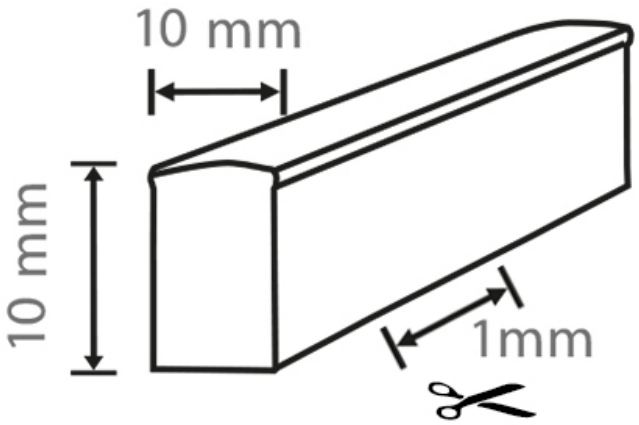

ÓPTICAS

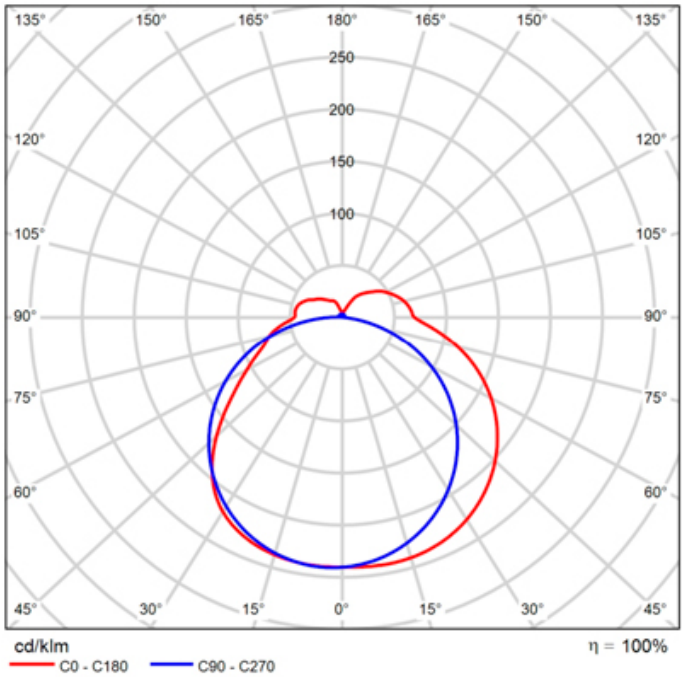

AXOLED S.L. Polígono Industrial Les Masses
C/ Almansa 3 · 46725 Ròtova · Valencia
Contacto: +34 962 965 765 · info@axoled.com

Las especificaciones están sujetas a cambios sin previo aviso.
© Axoled, 2022. Todos los derechos reservados.

FOTOS

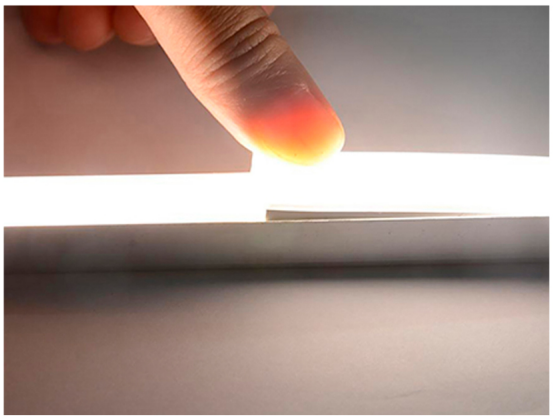

ENLACES/DESCARGAS

ACCESORIOS

Imagen	Referencia	Descripción	Cantidad
	NA400 □	Juego TAPAS Inicial-Final NEON LED U100	1
	NA401 □	UNION ILUMINADA NEON LED U100	1
	NA403 □	PERFIL ALUM TIPO U NEON LED U100. 2M	1
	NA404 □	PERFIL ALUM TIPO U EMPOTRAR NEON LED U100. 2M	1
	NA405 □	Perfil Aluminio 1m NEON LED U100	1

AXOLED S.L. Polígono Industrial Les Masses
C/ Almansa 3 · 46725 Ròtova · Valencia
Contacto: +34 962 965 765 · info@axoled.com

Las especificaciones están sujetas a cambios sin previo aviso.
© Axoled, 2022. Todos los derechos reservados.