FICHA TÉCNICA

SERIE PRESTO

V161Nd Vial LED

AXOLED
Iluminamos tus ideas

V161Nd

Vial LED PRESTO 70W-100W NW Aj. 1-10V

- Seguridad y accesibilidad: Soporte de acero inoxidable y sistema de apertura sin herramientas
- Protección contra condiciones climáticas y sobre-voltajes.
- Flujo lumínico controlado: Control de temperatura para optimizar el rendimiento
- Conectividad y flexibilidad: Opciones de control y compatibilidad con NEMA, Zhaga y telegestión ATRIX.
- Incluye conector NEMA estandarizado en el cuerpo de la luminaria.
- IK09 / IK10.
- Garantía: 5 años - Ampliable

100 W	130 lm/W	100000 h	>80	IP66	IK09	1-10V	120°	-35 / 50 °C	Lumiled

APLICACIONES

URBANA · VIAL · RESIDENCIAL · JARDÍN

www.axoled.com

AXOLED S.L. Polígono Industrial Les Masses
C/ Almansa 3 · 46725 Ròtova · Valencia
Contacto: +34 962 965 765 · info@axoled.com

Las especificaciones están sujetas a cambios sin previo aviso.
© Axoled, 2022. Todos los derechos reservados.

DATOS TÉCNICOS

Flujo lumínico	13.000 lm
Intensidad luminosa máxima:	6.633 cd
Eficacia luminosa	130 lm/W
Color lámpara/aplicación	Blanco neutro
Índice de reproducción cromática	>80
Parpadeo	Sin parpadeo
Ángulo de apertura	120 °
Tipo LED	Lumiled
Número de LEDs	54
Agrupamiento MacAdam	4
Especificación Zhaga	Si

DATOS ELÉCTRICOS

Potencia consumida	100 W
Grado protección IP	IP66
Grado protección IK	IK09
Factor de potencia	0,97
Vida	100.000 h L70B10
Tensión	230 - 240 V
Frecuencia	50 - 60 Hz
Clase de aislamiento	Clase I
Protección sobrecargas	10kV

DATOS DIMENSIONALES

Formato	Rectangular
Largo exterior	652 mm
Ancho exterior	577 mm
Alto/Fondo	255 mm
Peso	5,30 Kg

CARACTERÍSTICAS

Material	Aluminio
Color	RAL7024
Material del difusor	Cristal templado
Tipo driver/equipo	Meanwell
Regulación	1-10V
Temperatura de funcionamiento	-35 ~ 50 °C

EFICIENCIA ENERGÉTICA

Tipo de producto	Fuente luminosa
Clasificación energética	E
Número de registro EPREL	1302806

www.axoled.com
AXOLED S.L. Polígono Industrial Les Masses
C/ Almansa 3 · 46725 Ròtova · Valencia
Contacto: +34 962 965 765 · info@axoled.com

Las especificaciones están sujetas a cambios sin previo aviso.
© Axoled, 2022. Todos los derechos reservados.

CUMPLIMIENTO NORMATIVAS

Marcado CE	Si
Marcado UK	Si
Marcado RCM	Si
Marcado ENEC	Si
Conforme RoHS	Si
Compatible ATRIX	Si
Reciclable	Si

DESCRIPCIÓN EXTENDIDA

Presto es una luminaria LED innovadora para iluminación de viales y carreteras. Con su diseño único que reduce la resistencia al viento, Presto es la solución perfecta para entornos expuestos a condiciones climáticas adversas. Con su carcasa de aluminio de alta calidad y su vidrio reforzado, Presto es resistente y duradero. Además, su sistema de apertura Tool-Less y su tornillería de acero inoxidable hacen que sea fácil de mantener y seguro. Presto también cuenta con protecciones contra sobretensiones y opciones de control para una solución de iluminación completa.

Características de instalación

• Bloque óptico y bloque eléctrico separados entre sí. Con ello evitamos que durante el mantenimiento del bloque eléctrico puedan entrar impurezas en el bloque óptico.

Características de funcionamiento

• Preparada para Nema, Zhaga y Atrix.

AXOLED S.L. Polígono Industrial Les Masses
C/ Almansa 3 · 46725 Ròtova · Valencia
Contacto: +34 962 965 765 · info@axoled.com
Las especificaciones están sujetas a cambios sin previo aviso.
© Axoled, 2022. Todos los derechos reservados.

MEDIDAS EN mm

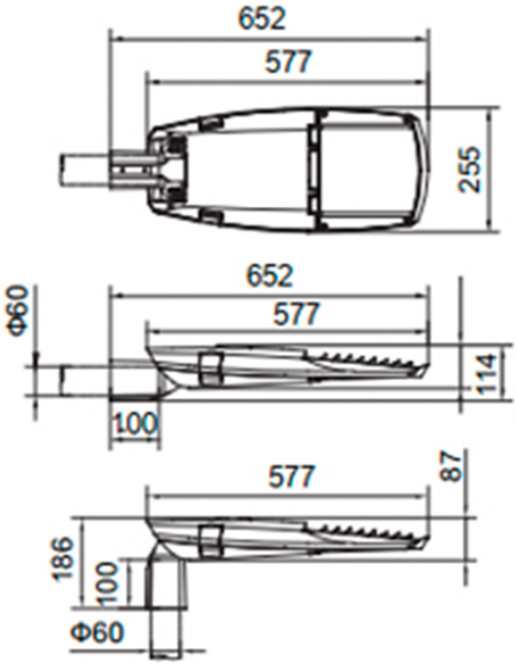

Anexos

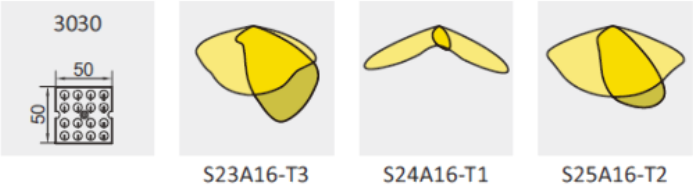

AXOLED S.L. Polígono Industrial Les Masses
C/ Almansa 3 · 46725 Ròtova · Valencia
Contacto: +34 962 965 765 · info@axoled.com

Las especificaciones están sujetas a cambios sin previo aviso.
© Axoled, 2022. Todos los derechos reservados.

FOTOS

ENLACES/DESCARGAS

ldt CE ATRIX

AXOLED S.L. Polígono Industrial Les Masses
C/ Almansa 3 · 46725 Ròtova · Valencia
Contacto: +34 962 965 765 · info@axoled.com

Las especificaciones están sujetas a cambios sin previo aviso.
© Axoled, 2022. Todos los derechos reservados.