FICHA TÉCNICA

SERIE Garden Solar
SS210CCT Vial LED

AXOLED
Iluminamos tus ideas

SS210CCT

Urban Jardín Solar PAMELA 24W CCT

- Alimentación solar.
- Diseño elegante y moderno con acabado en aluminio.
- Resistencia mejorada para uso en exteriores.
- Fácil instalación y sin mantenimiento.
- Garantía: 3 años - Ampliable

24 W | 160 lm/W | 50000 h | >80 | IP66 | 150° | -20 / 55 °C | Lumiled | 13 V

APLICACIONES

URBANA | RESIDENCIAL | JARDÍN

www.axoled.com
AXOLED S.L. Polígono Industrial Les Masses
C/ Almansa 3 · 46725 Ròtova · Valencia
Contacto: +34 962 965 765 · info@axoled.com

Las especificaciones están sujetas a cambios sin previo aviso.
© Axoled, 2022. Todos los derechos reservados.

DATOS TÉCNICOS

Flujo lumínico	3.840 lm
Eficacia luminosa	160 lm/W
Temperatura de color	3.000 - 4.000 K
Índice de reproducción cromática	>80
Parpadeo	Sin parpadeo
Ángulo de apertura	150 °
Tipo LED	Lumiled
Número de LEDs	128
Agrupamiento MacAdam	3
Ciclos de encendido	2.000
Autonomía:	72 h
Batería	Si
Tecnología batería	LiFePO□

DATOS ELÉCTRICOS

Potencia consumida	24 W
Grado protección IP	IP66
Vida	50.000 h hrs
Tensión	13 V
Alimentación solar	Si
Característica panel solar	Monocristalino 48W 21,6V
Ciclos de carga	2000 Ciclos de carga completa
Clase de aislamiento	Clase 0

DATOS DIMENSIONALES

Formato	Circular
Largo exterior	600 mm
Alto/Fondo	455 mm
Tipo de conexión al soporte	Circular
Medida conexión	76 mm
Peso	12,20 Kg

CARACTERÍSTICAS

Material	Aluminio
Color	RAL9005
Material del difusor	PC
Temperatura de funcionamiento	-20 ~ 55 °C

EFICIENCIA ENERGÉTICA

Tipo de producto	Fuente luminosa

CUMPLIMIENTO NORMATIVAS

Marcado CE	Si
Conforme RoHS	Si

www.axoled.com
AXOLED S.L. Polígono Industrial Les Masses
C/ Almansa 3 · 46725 Ròtova · Valencia
Contacto: +34 962 965 765 · info@axoled.com

Las especificaciones están sujetas a cambios sin previo aviso.
© Axoled, 2022. Todos los derechos reservados.

DESCRIPCIÓN EXTENDIDA

Iluminación LED solar para áreas urbanas recreativas, jardines y caminos. Autonomía 3 noches.

MEDIDAS EN mm

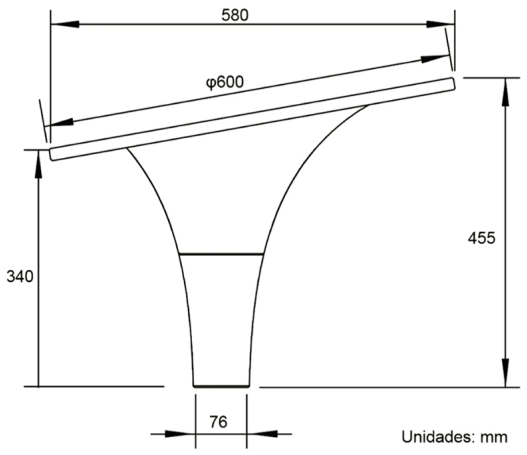

ÓPTICAS

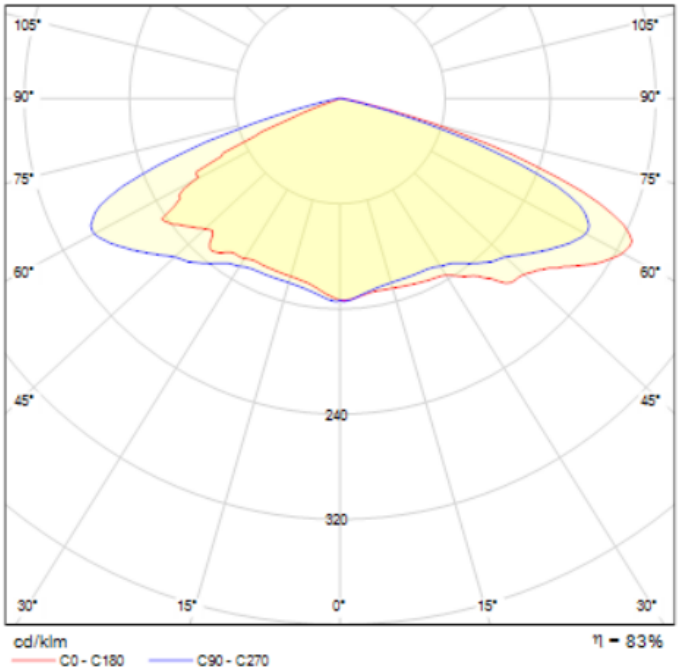

Las especificaciones están sujetas a cambios sin previo aviso.
© Axoled, 2022. Todos los derechos reservados.

FOTOS

ENLACES/DESCARGAS

AXOLED S.L. Polígono Industrial Les Masses
C/ Almansa 3 · 46725 Ròtova · Valencia
Contacto: +34 962 965 765 · info@axoled.com

Las especificaciones están sujetas a cambios sin previo aviso.
© Axoled, 2022. Todos los derechos reservados.